LIVING | Assento poliéster com slow close

AP.347.17 | AP.347.95

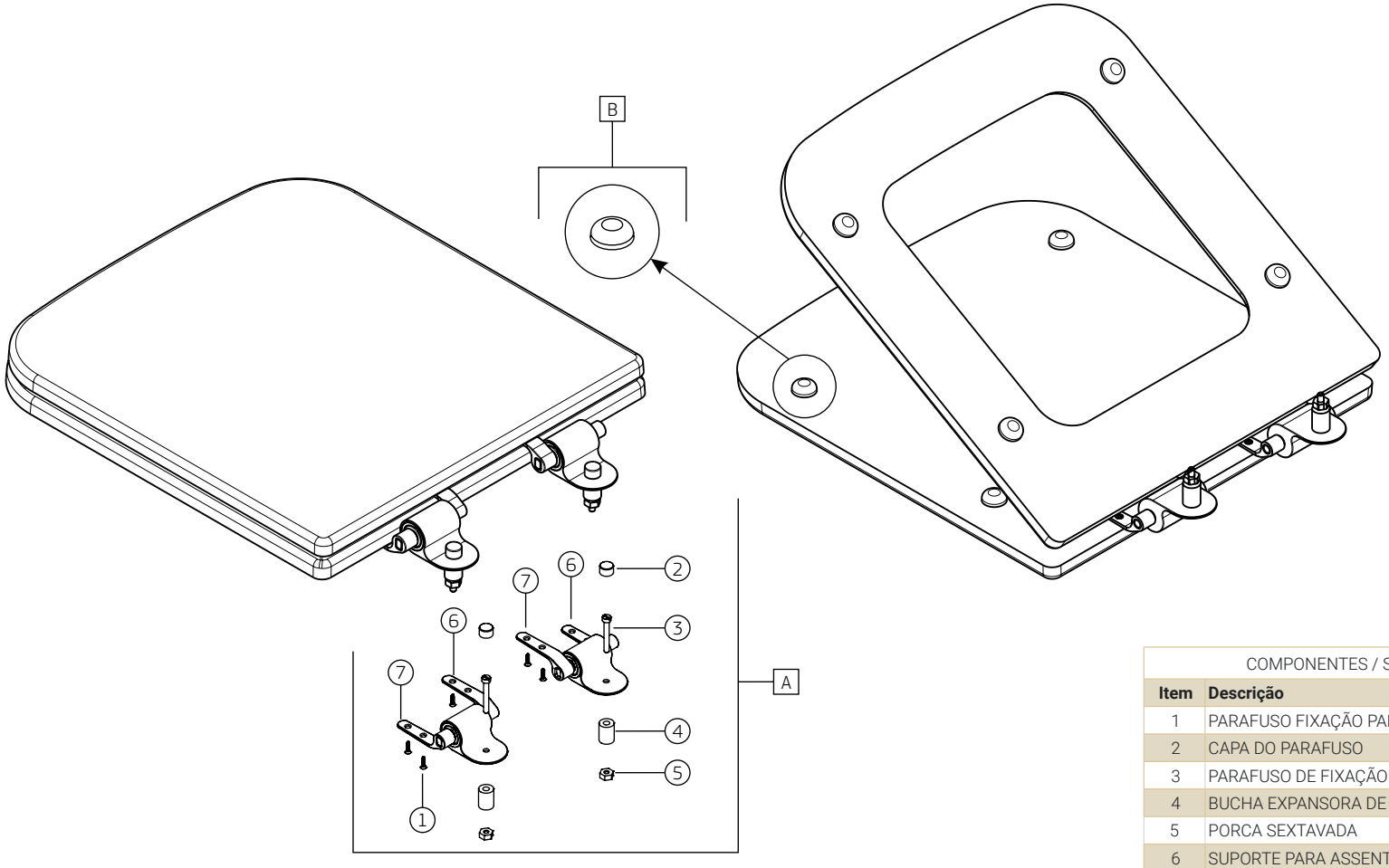

		AP.347	
COMPONENTES / SUBCONJUNTOS		**Lc 00/00**	**Dc 00/00**
Item	**Descrição**	**AC/DT**	**Código Deca**
1	PARAFUSO FIXAÇÃO PARA ASSENTOS (1)	-	4180.062
2	CAPA DO PARAFUSO	CR	4244.172
3	PARAFUSO DE FIXAÇÃO DO ASSENTO NA BACIA	-	4180.056
4	BUCHA EXPANSORA DE BORRACHA	-	4096.120
5	PORCA SEXTAVADA	-	4032.002
6	SUPORTE PARA ASSENTO	CR	5890.050
7	SUPORTE PARA TAMPA DO ASSENTO	CR	5890.052
A	FERRAGEM E FIXAÇÃO DO ASSENTO	CR	4317.113
B	SCJ. COM 4 BATEDORES - REDONDO (GELO)	-	BTR.23.17
B	SCJ. COM 4 BATEDORES - REDONDO (ÉBANO)	-	BTR.23.95

OBSERVAÇÕES:

(1) EMBALAGEM COM 8 UNIDADES.