Alterado:	Responsável:	Data:

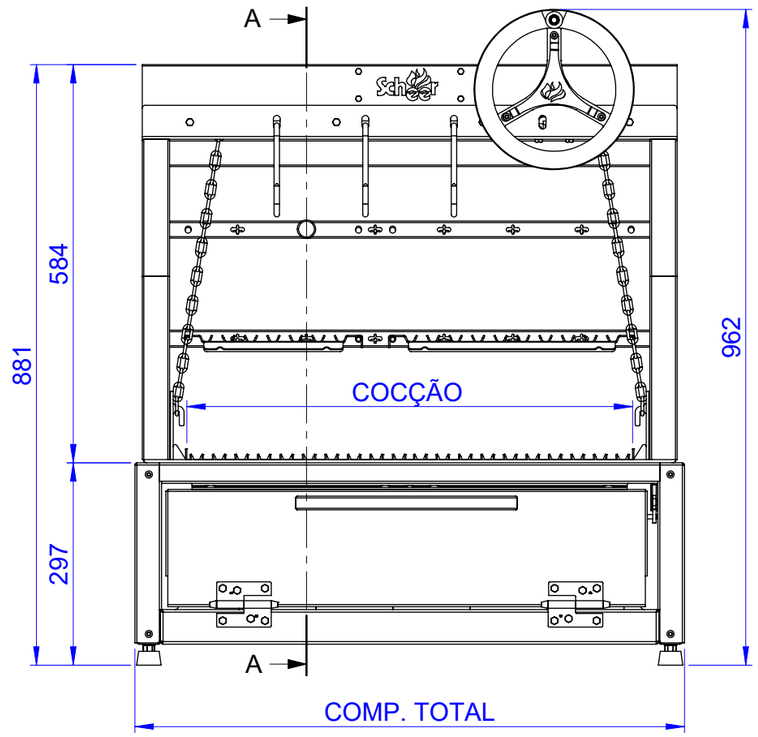

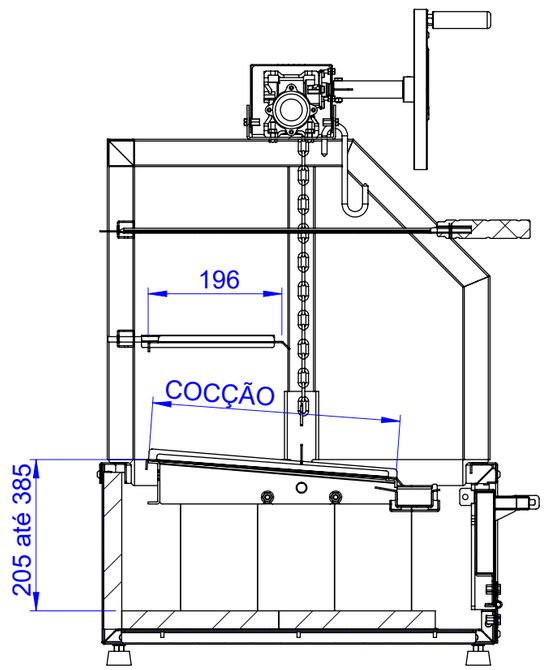

SEÇÃO A-A

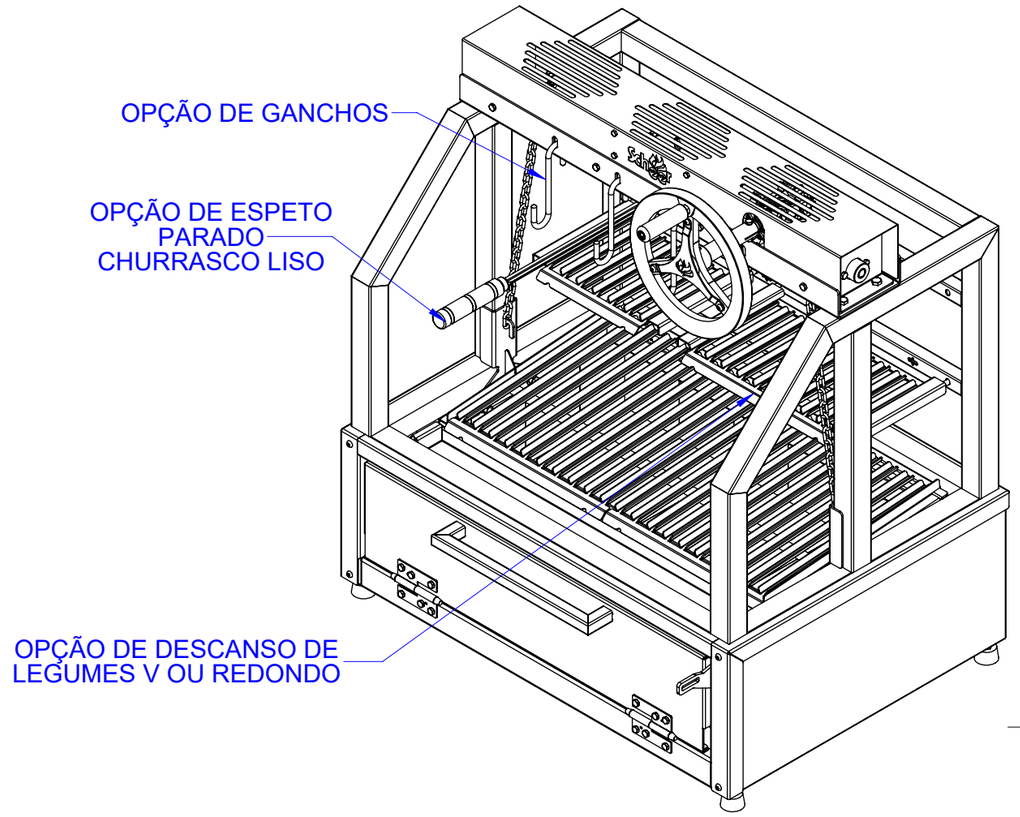

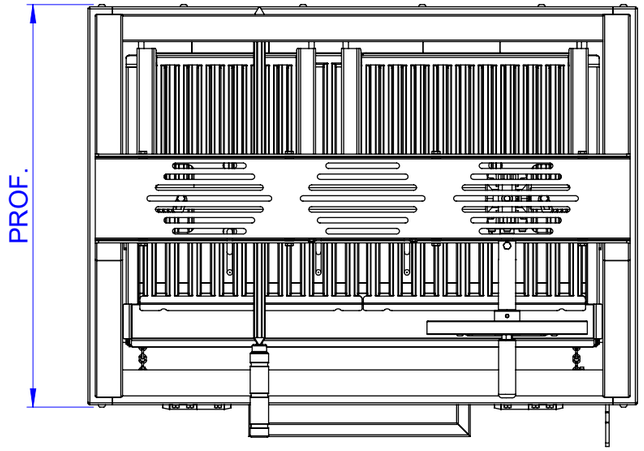

-TODAS AS DIMENSÕES ESTÃO EM MILIMETROS

MODELO		COMP. TOTAL	PROF.		AREA DE COCÇÃO		PESO (Kg)	
			555	640	555	640	555	640
901	585	610	595	680	454x364	454x449	79	87
	785	810			654x364	654x449	101	111
	985	1010			854x364	883x449	122	134
902	400+585	1010			454x364	454x449	141	152
	500+785	1310			654x364	654x449	173	187
	500+985	1510			854x364	883x449	190	206
903	585+500+585	1655			908x364	908x449	192	210
	785+500+785	2055			1308x364	1308x449	226	248
	985+500+985	2455			1708x364	1708x449	259	285

OPÇÃO DE GRELHA V

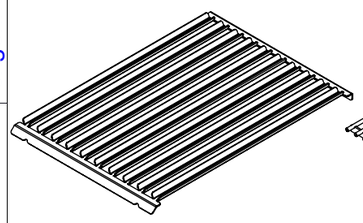

OPÇÃO DE GRELHA REDONDA

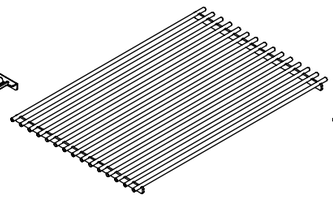

OPÇÃO DE GRELHA CHATA

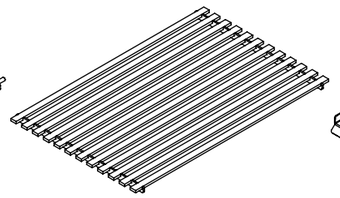

OPÇÃO DE GRELHA LISA

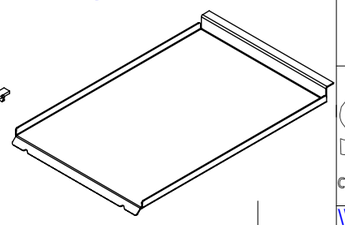

Item:

Afastamentos admissíveis para intervalos de dimensões básicas (mm)

Classe de tolerância	De 0,5 até 3	Acima de 3 até 6	Acima de 6 até 30	Acima de 30 até 120	Acima de 120 até 400	Acima de 400 até 1000	Acima de 1000 até 2000	Acima de 2000 até 4000
Descrição								
fino	±0,05	±0,05	±0,1	±0,15	±0,2	±0,3	±0,5	-
médio	±0,1	±0,1	±0,2	±0,3	±0,5	±0,8	±1,2	±2
grosseiro	±0,2	±0,3	±0,5	±0,8	±1,2	±2	±3	±4
muito grosseiro	-	±0,5	±1	±1,5	±2,5	±4	±6	±8

Afastamentos admissíveis para intervalos de comprimentos, em milímetros, do menor lado do ângulo

Classe de tolerância	até 10	acima de 10 até 50	acima de 50 até 120	acima de 120 até 400	acima de 400
Descrição					
médio	±1	±0°30'	±0°20'	±0°10'	±0°5'
grosseiro	±1°30'	±1°	±0°30'	±0°15'	±0°10'
muito grosseiro	±3°	±2°	±1°	±0°30'	±0°20'

Código: ILUSTRATIVO BANCADA FIREPIT

Descrição:

Acab. Superficial:

Código do Material:

Material: -

A3

SolidWorks

Scheer churrasqueiras e acessórios
Fone: (54) 3234 3000

Projetado:	Data: 29/08/2024	
Detalhado:	Data: 19/02/2025	
Aprovado:	Data:	
Esc.: 1:9	Quantidade: 0	Peso(Kg): / Peso Bruto(Kg):

\\srv-engenharia\Engenharia\Projetos em Andamentos\OS 1401-1500\OS-1481\

engenharia10