Alterado:	Responsável:	Data:

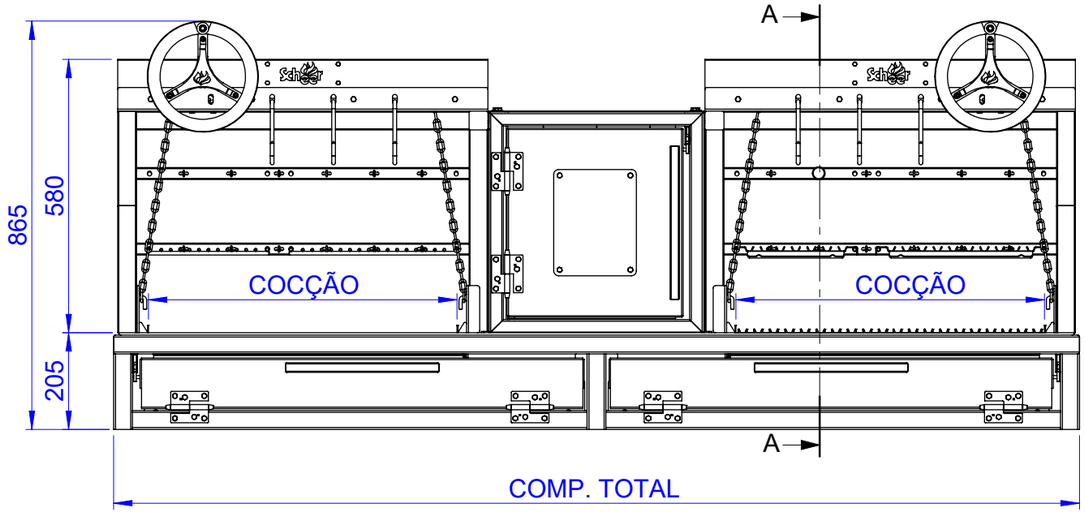

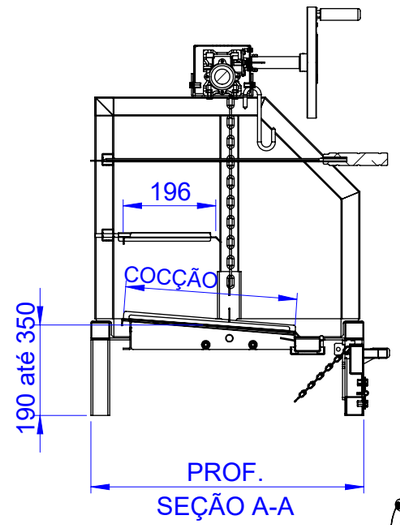

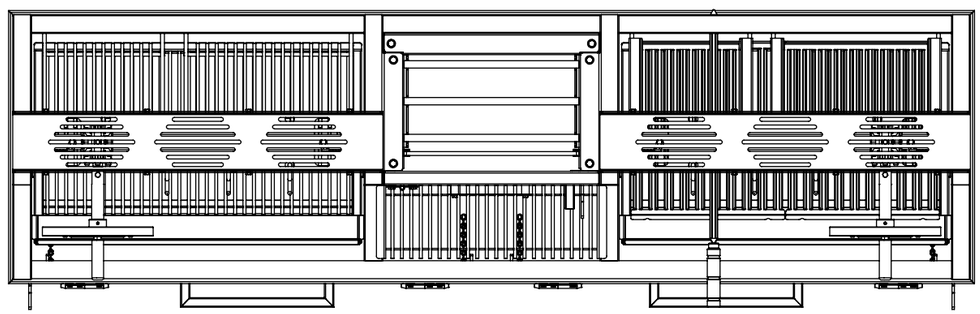

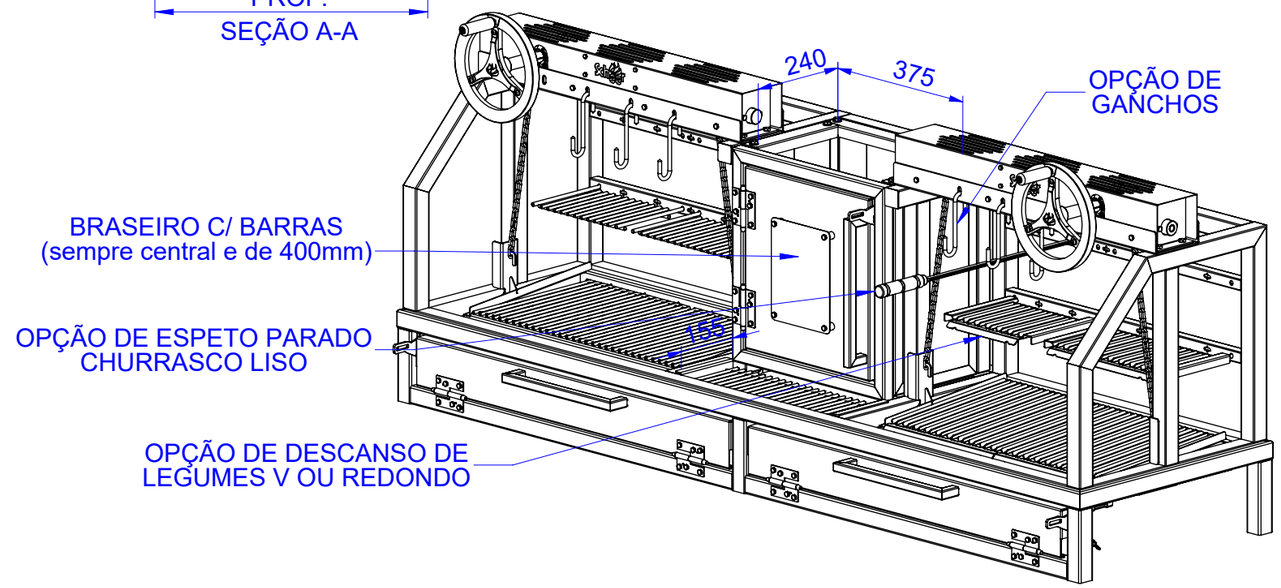

-TODAS AS DIMENSÕES ESTÃO EM MILIMETROS

MODELO	COMP. TOTAL	PROF.		ALTURA TOTAL	SEÇÕES DE GRELHA	AREA DE COCÇÃO		ALTURA MINIMA DO FOGO	ALTURA MAXIMA DO FOGO	PESO (Kg)	
						585	670			585	670
585+500+585	1650	585	670	865	4	908x364	908x449	190	350		
785+500+785	2050				4	1308x364	1308x449				
985+500+985	2450				4	1708x364	1708x449				

OPÇÃO DE GRELHA V

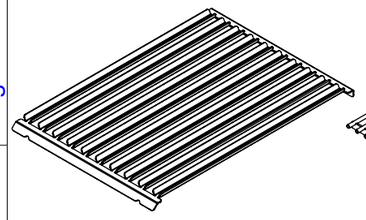

OPÇÃO DE GRELHA REDONDA

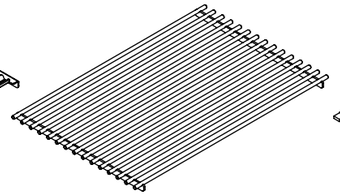

OPÇÃO DE GRELHA CHATA

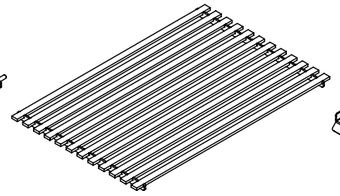

OPÇÃO DE GRELHA LISA

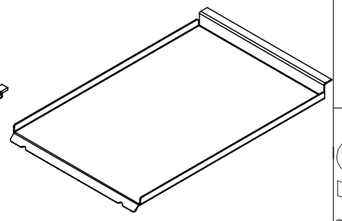

Item:

Código: ILUSTRATIVO MENDOZA 903

Descrição: -

Acab. Superficial:

Código do Material:

Material: -

A3 SolidWorks

Projetado: Data: 29/08/2024

Detalhado: Data: 11/08/2025

Aprovado: Data:

Esc.: 1:13

Quantidade: 0 Peso(Kg): Peso Bruto(Kg):

Scheer churrasqueiras e acessórios Fone: (54) 3234 3000

\\srv-engenharia\Engenharia\Projetos em Andamentos\OS 1401-1500\OS-1481\

engenharia10