Alterado:	Responsável:	Data:

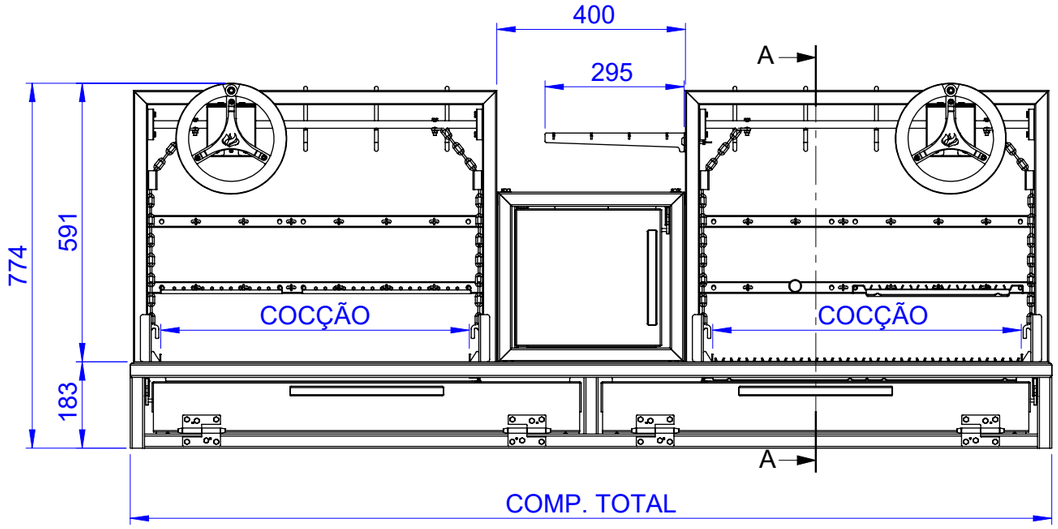

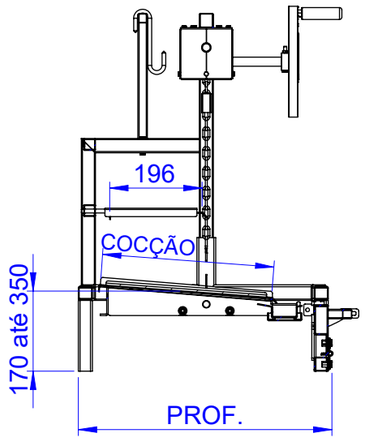

SEÇÃO A-A

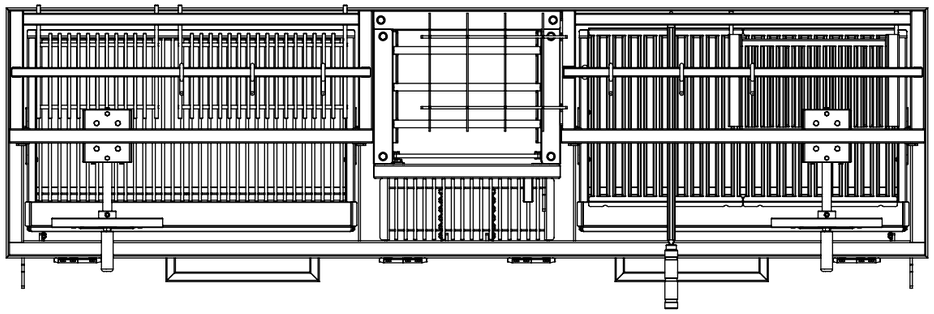

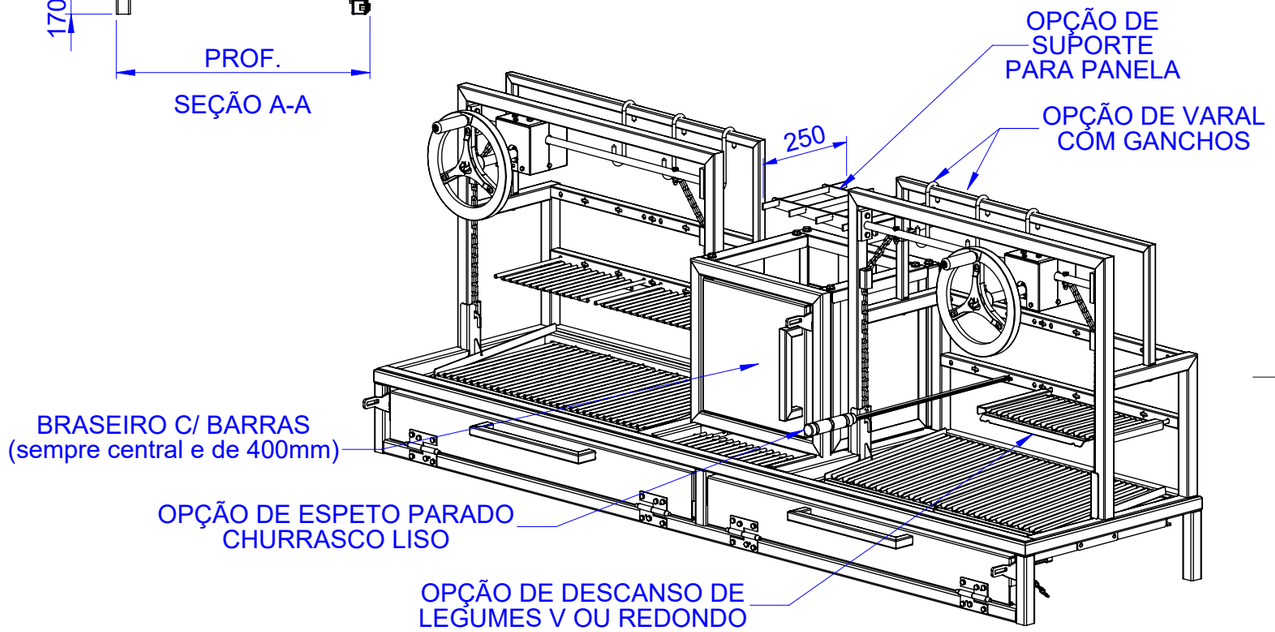

-TODAS AS DIMENSÕES ESTÃO EM MILIMETROS

MODELO	COMP. TOTAL	PROF.		ALTURA TOTAL	SEÇÕES DE GRELHA	AREA DE COCÇÃO		ALTURA MINIMA DO FOGO	ALTURA MAXIMA DO FOGO	PESO (Kg)	
						540	625			540	625
585+400+585	1555	540	625	774	4	908x364	908x449	170	350	110	120
785+400+785	1955				4	1308x364	1308x449			120	130
985+400+985	2355				4	1708x364	1708x449			130	145

OPÇÃO DE GRELHA V

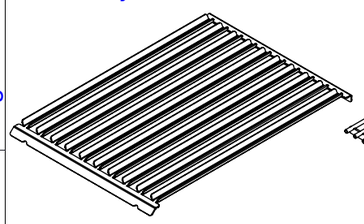

OPÇÃO DE GRELHA REDONDA

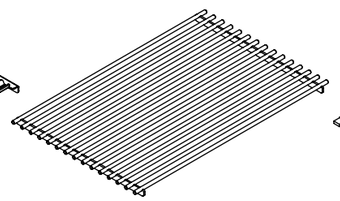

OPÇÃO DE GRELHA CHATA

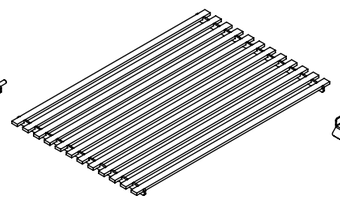

OPÇÃO DE GRELHA LISA

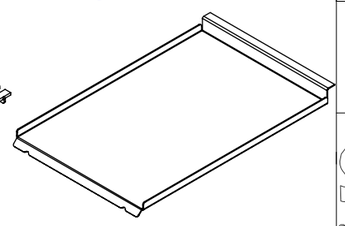

Item:

Afastamentos admissíveis para interiores de dimensões básicas (mm)

Classe de tolerância	De 0,5 até 3	Acima de 3 até 6	Acima de 6 até 30	Acima de 30 até 120	Acima de 120 até 400	Acima de 400 até 1000	Acima de 1000 até 2000	Acima de 2000 até 4000
Descrição								
fino	±0,05	±0,05	±0,05	±0,15	±0,2	±0,3	±0,5	-
médio	±0,1	±0,1	±0,2	±0,3	±0,5	±0,8	±1,2	±2
grosso	±0,2	±0,3	±0,5	±0,8	±1,2	±2	±3	±4
muito grosso	-	±0,5	±1	±1,5	±2,5	±4	±6	±8

Afastamentos admissíveis para interiores de comprimentos, em milímetros, do material dobrado angular

Classe de tolerância	até 10	acima de 10 até 50	acima de 50 até 120	acima de 120 até 400	acima de 400
Descrição					
fino	±1	±0,50	±0,20	±0,15	±0,5
médio	±1	±0,50	±0,30	±0,15	±0,15
grosso	±1,50	±1	±0,50	±0,15	±0,15
muito grosso	±3	±2	±1	±0,30	±0,20

Código: ILUSTRATIVO 903

Descrição: -

Acab. Superficial:

Código do Material:

Material: -

A3 SolidWorks

Scheer churrasqueiras e acessórios Fone: (54) 3234 3000

Projetado:	Data: 29/08/2024	Quantidade: 0	Peso(Kg):
Detalhado:	Data: 21/08/2025		Peso Bruto(Kg):
Aprovado:	Data:		
Esc.: 1:13			

\\srv-engenharia\Engenharia\Projetos em Andamentos\OS 1401-1500\OS-1461\

engenharia10